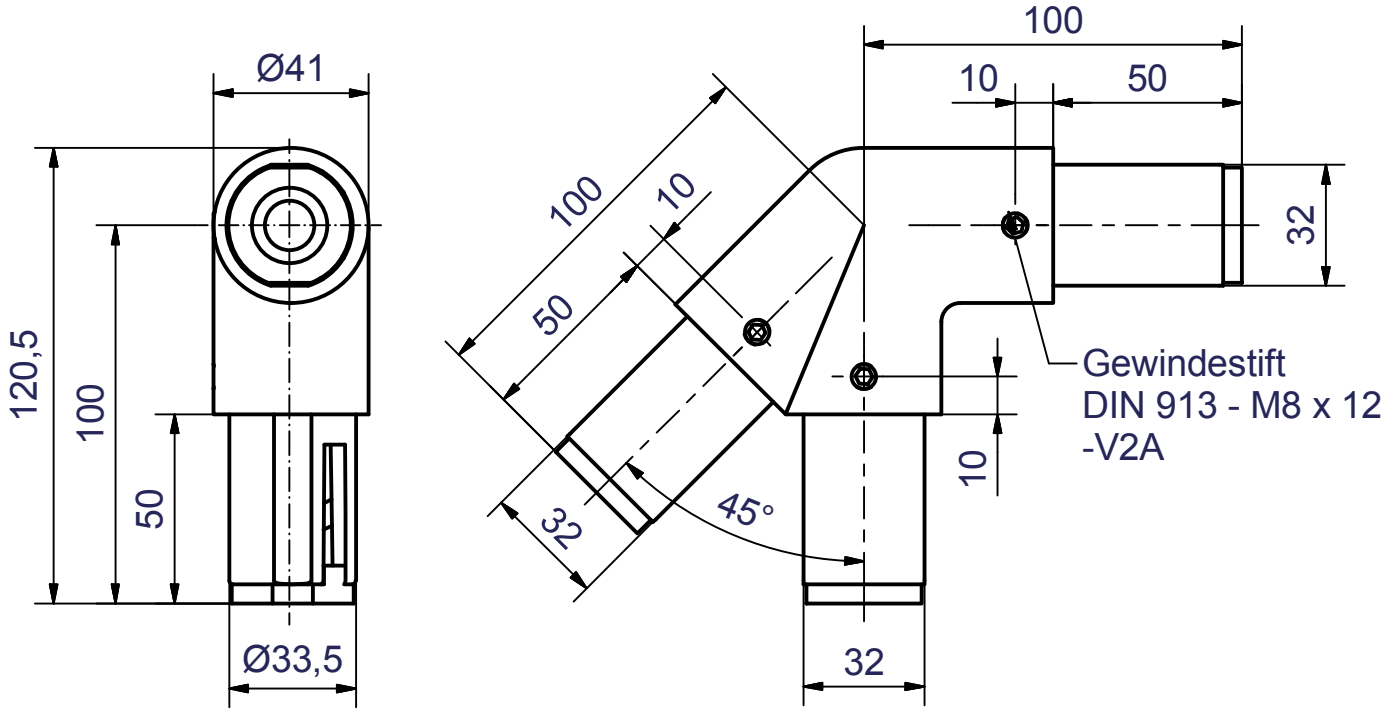

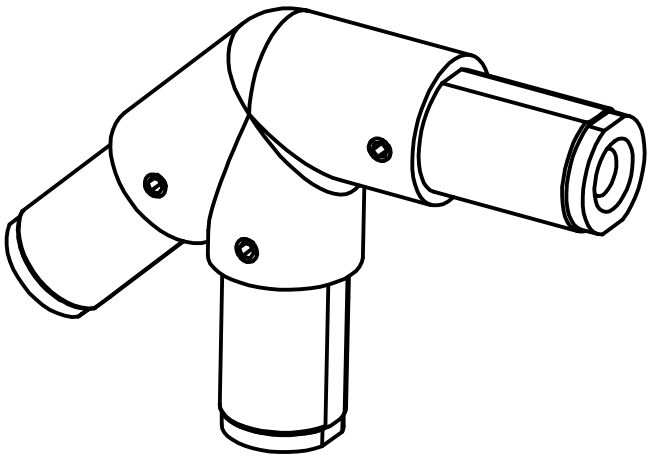

Verwendung	Maße ohne Toleranzangabe nach DIN 2768-1m	Format DIN A4	Maßstab 1 : 2
			Gewicht : 0,579 kg
			Stück :
			Material : 3.3535 AlMg3

	Datum	Name
Gezeichnet	06.05.2015	Schäwel
Kontrolliert		
Norm		

Status	Änderungen	Datum	Name

brinck
Ernst Brinck & Co. GmbH
Erkrather Str. 106-110
D-42781 Haan
Telefon: +49 (0) 2129-2027
Telefax: +49 (0) 2129-6518
email: info@brinck.de
www.brinck.de

Winkel-T-Stück Horizontal 45°

BR10 detailliert