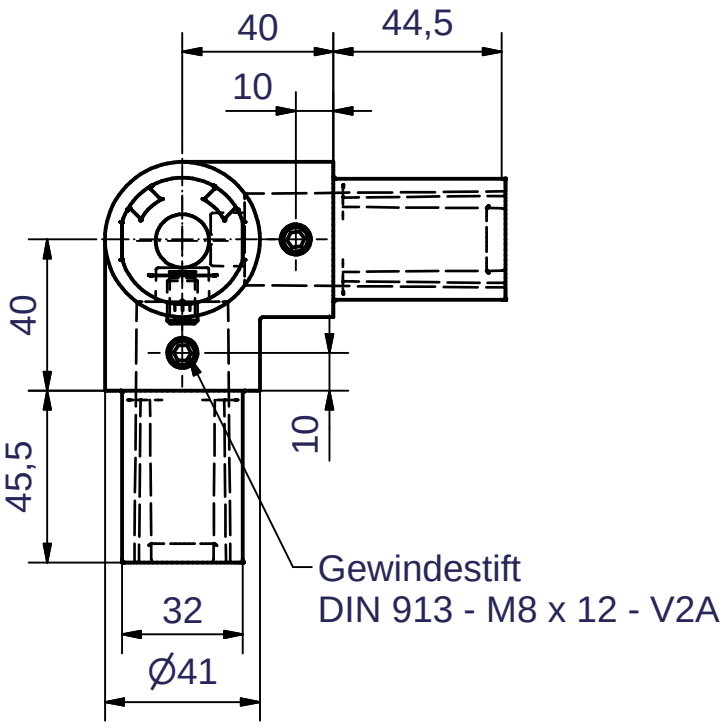

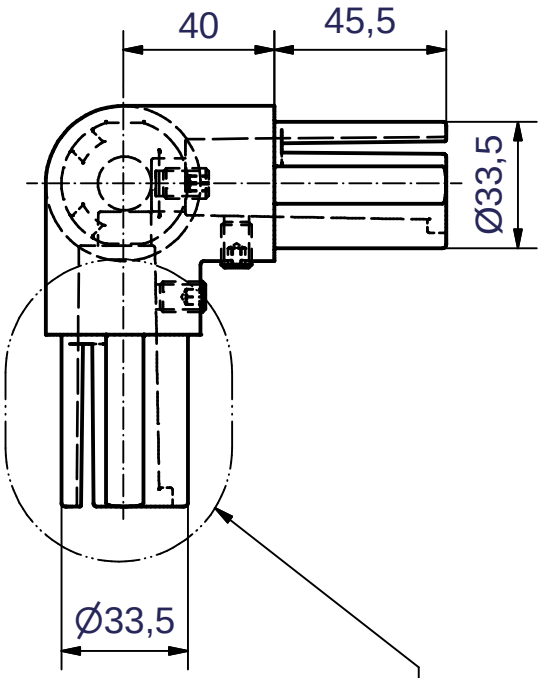

Detail der Geometrie für
die Klemmmechanik siehe
Zeichnung "Klemmmechanik"

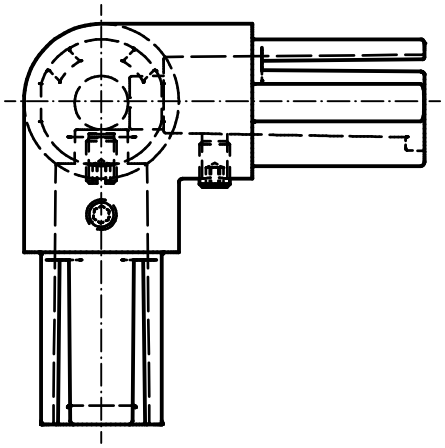

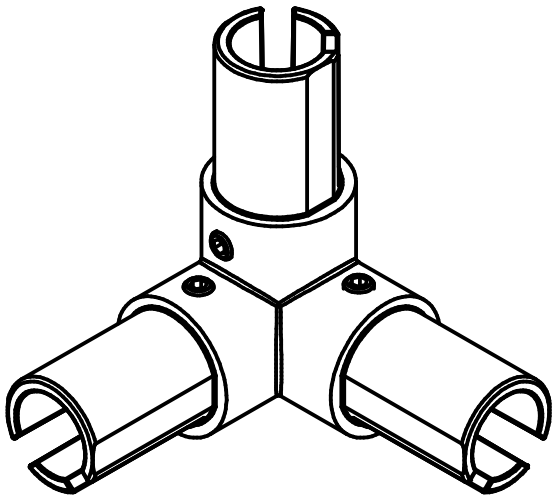

Verwendung	Maße ohne Toleranzangabe nach DIN 2768-1m	Format DIN A4	Maßstab 1:2
			Stück :
			Gewicht 0,4 kg
			Material

	Datum	Name
Gezeichnet	27.02.2012	KTB
Kontrolliert		
Norm		

Winkel-Eckstück

BR04 detailliert

brinck
Ernst Brinck & Co. GmbH
Erkrather Str. 106-110
D-42781 Haan
Telefon: +49 (0) 2129-2027
Telefax: +49 (0) 2129-6518
email: info@brinck.de
www.brinck.de

Status	Änderungen	Datum	Name