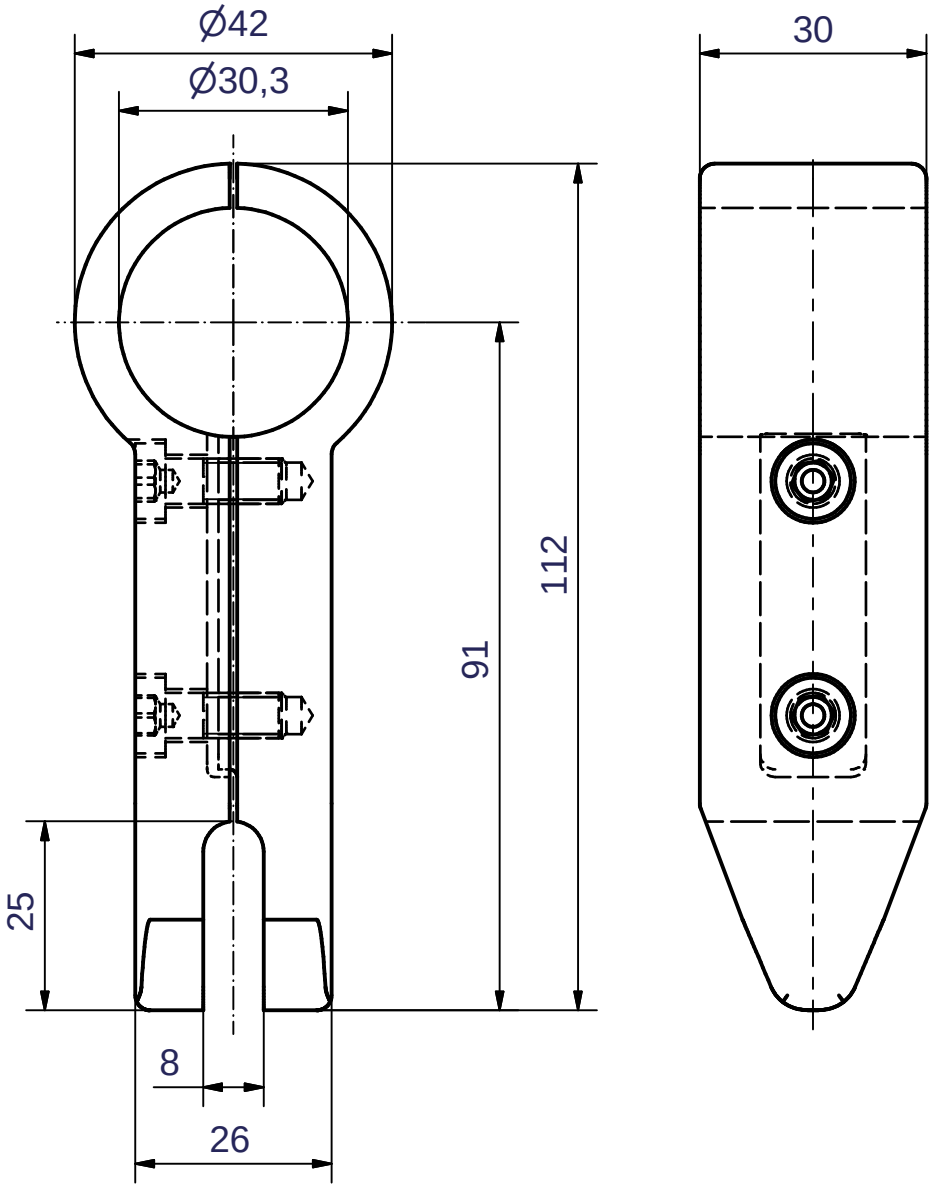

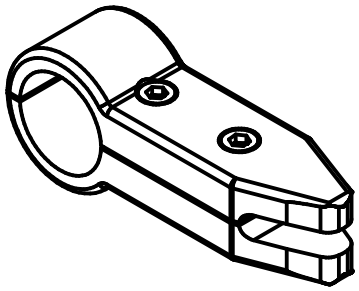

Verwendung	Maße ohne Toleranzangabe nach DIN 2768-1m	Format DIN A4	Maßstab 1:1
			Stück :
			Gewicht 0,17 kg
			Material

	Datum	Name
Gezeichnet	02.06.2005	Brill
Kontrolliert		
Norm		

Glashalter, 2-schalig

brinck

Art.-Nr.: 1681a

Status	Änderungen	Datum	Name