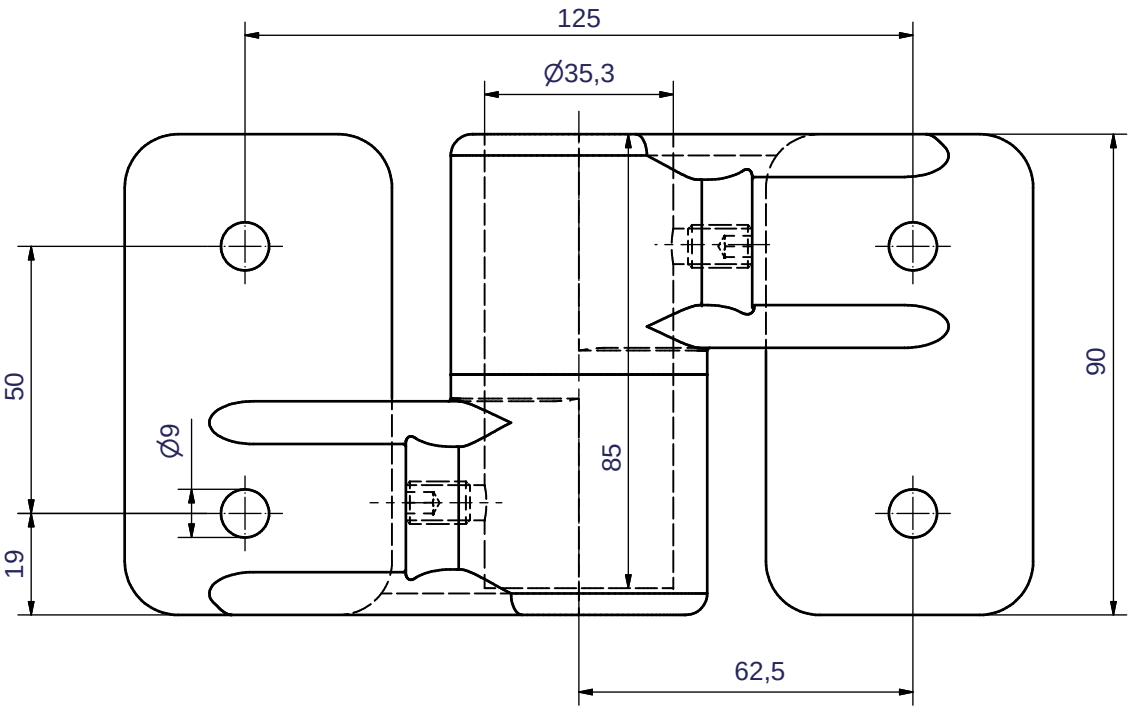

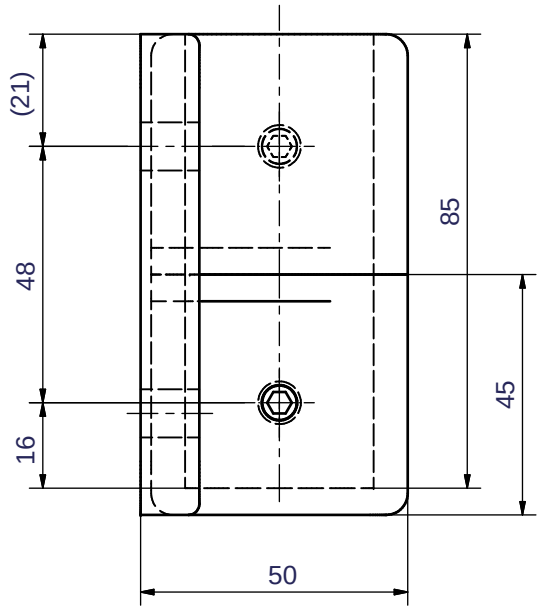

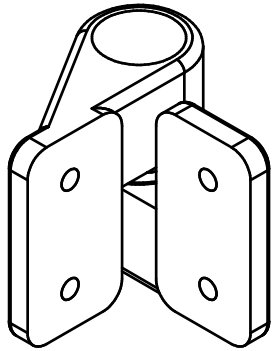

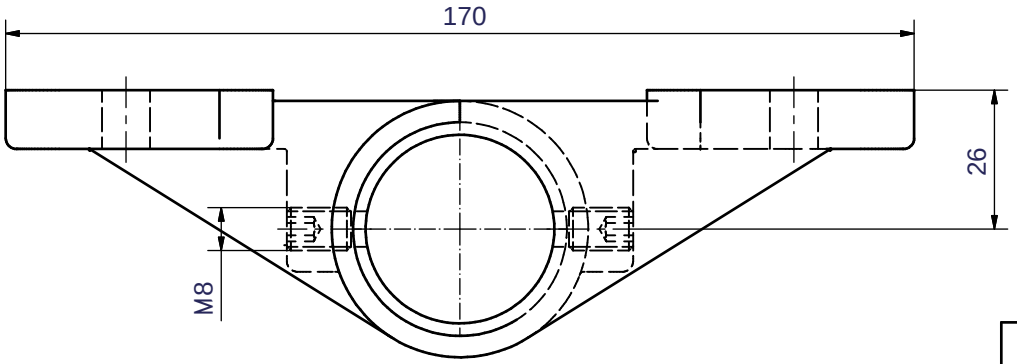

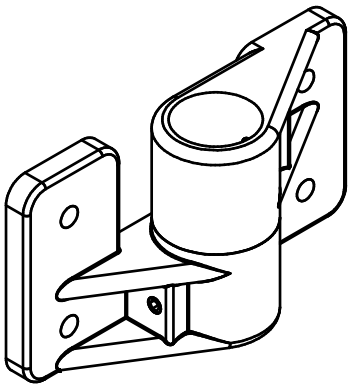

Verwendung	Maße ohne Toleranzangabe nach DIN 2768-1m	Format DIN A3	Maßstab 1:1
			Stück:
			Gewicht 0,604 kg
			Material
	Datum	Name	Wandlager-Eckbefestigung, 1-schalig
Gezeichnet	16.08.2005	Brill	
Kontrolliert			
Norm			
Status / Änderungen / Datum / Name	brinck	Ernst Brinck & Co. GmbH Erkrather Str. 106-110 D-42781 Haan Telefon: +49 (0) 2129-2027 Telefax: +49 (0) 2129-6518 email: info@brinck.de www.brinck.de	Art.-Nr.: 1713 a