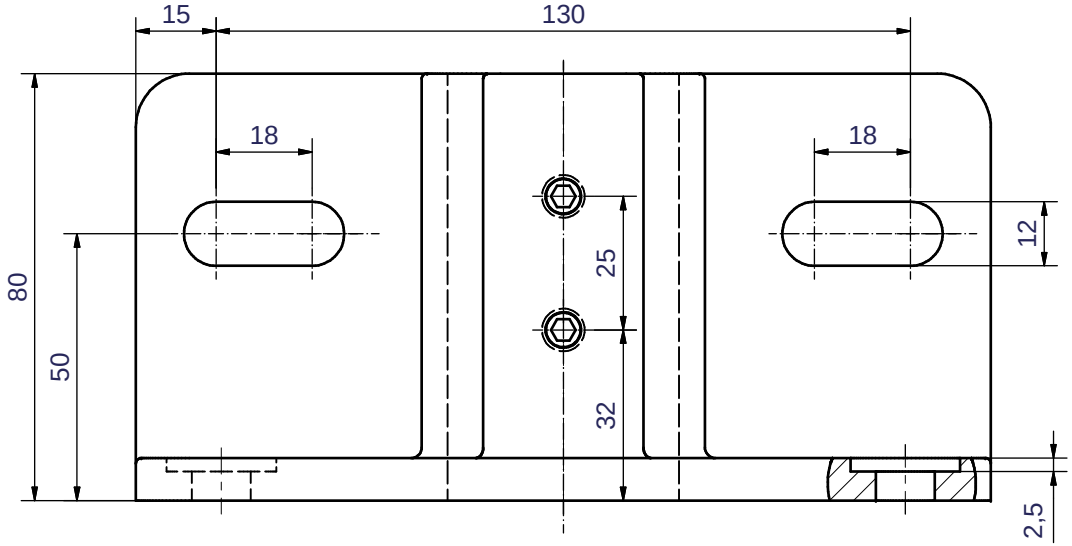

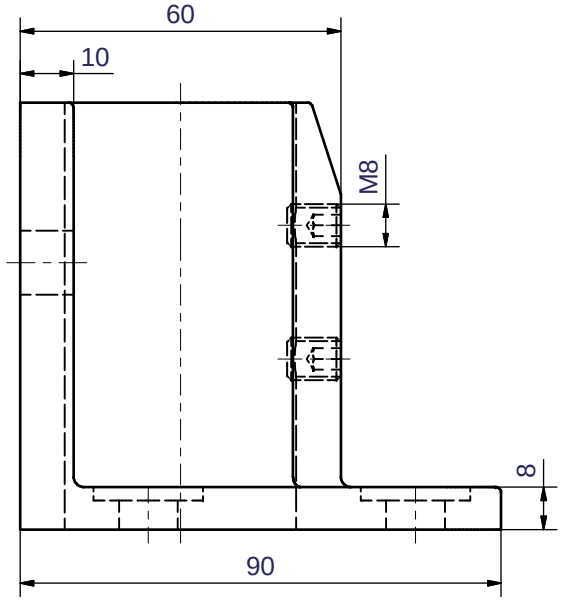

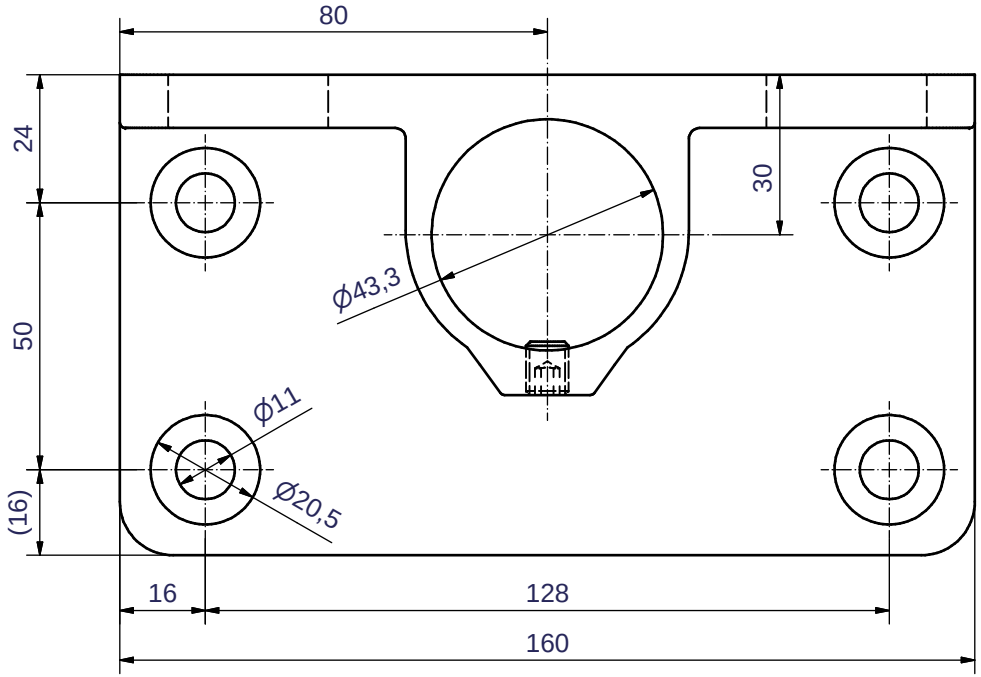

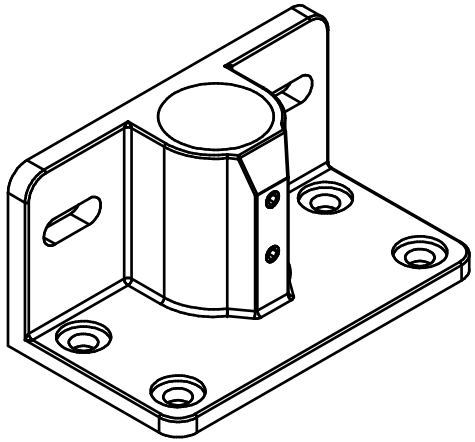

Verwendung	Maße ohne Toleranzangabe nach DIN 2768-1m	Format DIN A3	Maßstab 1:1
			Stück:
			Gewicht 0,715 kg
			Material
	Datum	Name	
Gezeichnet	07.05.2008	Brill	Bodenbefestigung, 1-schalig
Kontrolliert			
Norm			
Status	Änderungen	Datum	Name

brinck
Ernst Brinck & Co. GmbH
Erkrather Str. 106-110
D-42781 Haan
Telefon: +49 (0) 2129-2027
Telefax: +49 (0) 2129-6518
email: info@brinck.de
www.brinck.de

Art.-Nr.: 2068