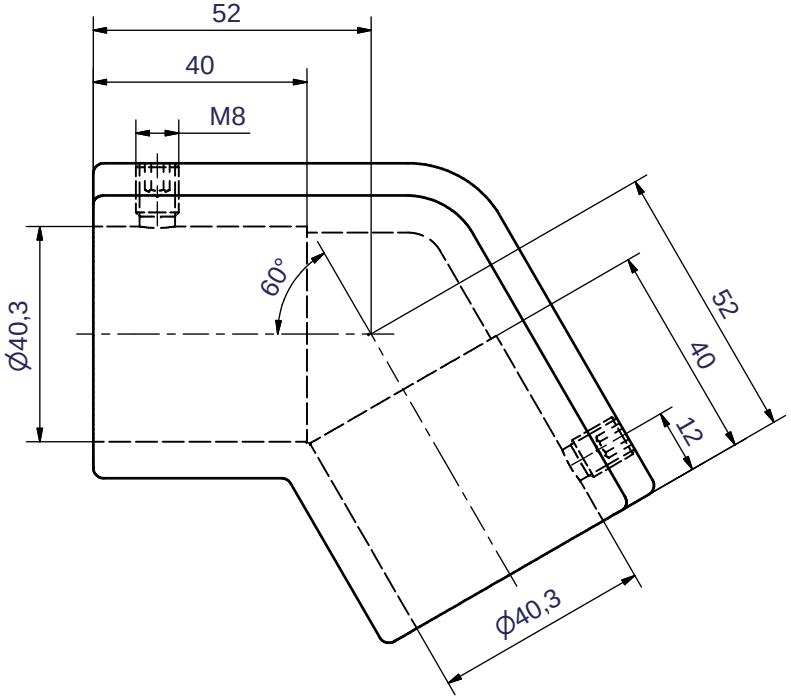


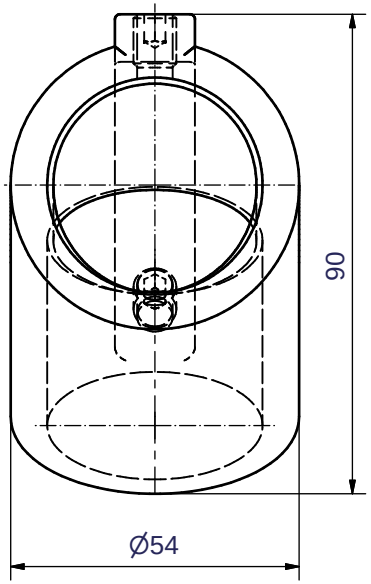


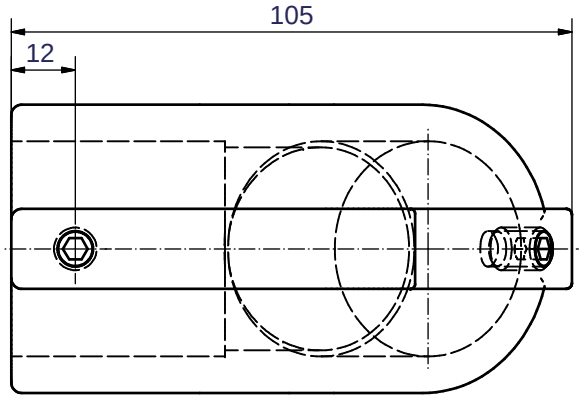


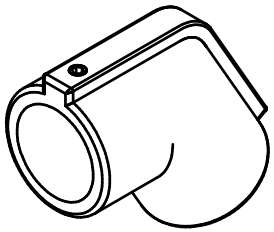

| | | | |
|---|---|---|---|
| Verwendung | Maße ohne Toleranzangabe nach DIN 2768-1m | Format DIN A3 | Maßstab 1:1 |
| | | | Stück: |
| | | | Gewicht 0,326 kg |
| | | | Material |
| | Datum | Name | |
| Gezeichnet | 28.07.2005 | Brill | Winkelverbinder 60°, 1-schalig |
| Kontrolliert | | | |
| Norm | | | |
| Status | Änderungen | Datum | Name |

brinck
Ernst Brinck & Co. GmbH
Erkrather Str. 106-110
D-42781 Haan
Telefon: +49 (0) 2129-2027
Telefax: +49 (0) 2129-6518
email: info@brinck.de
www.brinck.de

Art.-Nr.: 2104a