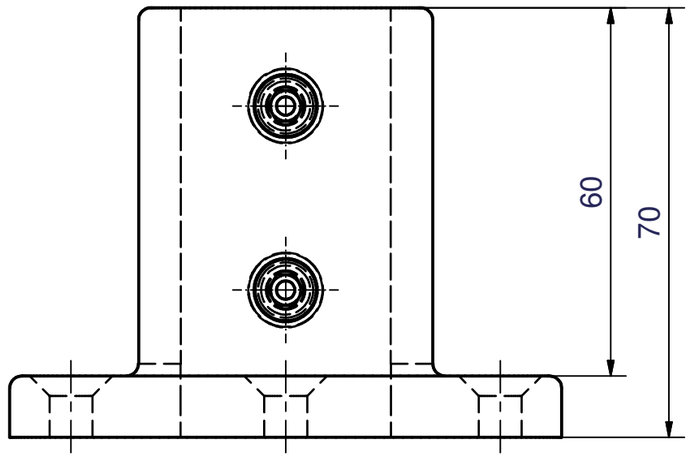

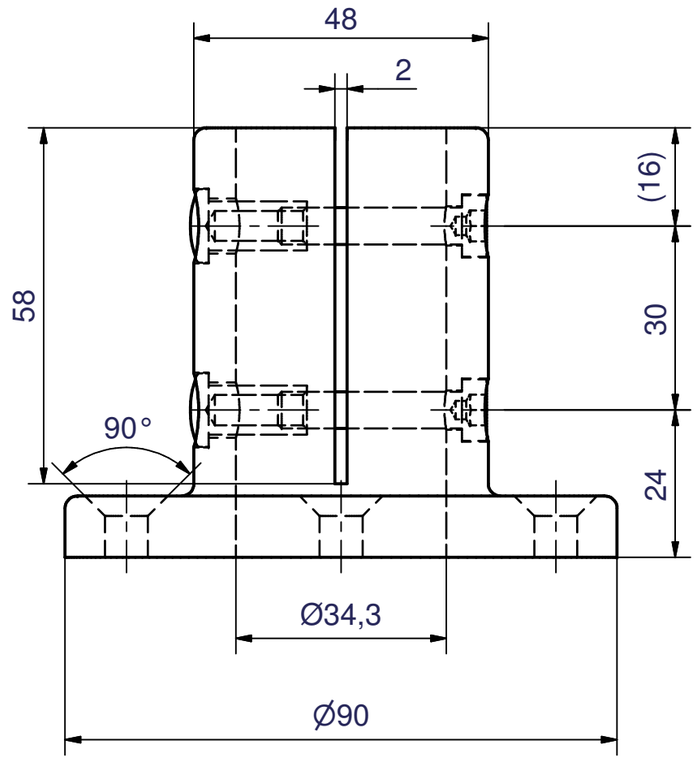

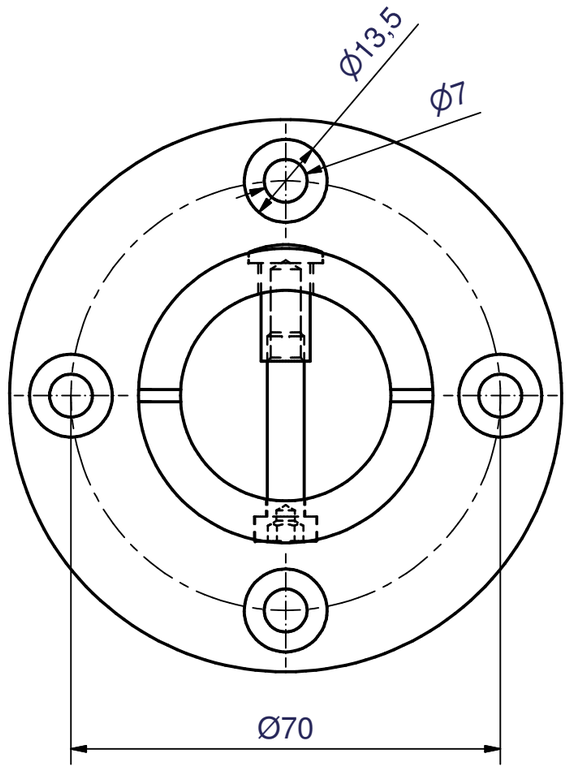

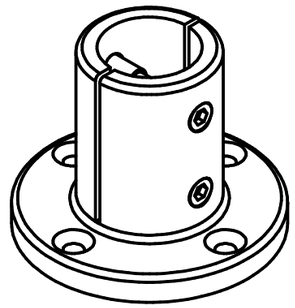

Verwendung				Maße ohne Toleranzangabe nach DIN 2768-1m	Format DIN A3	Maßstab 1:1	Stück:
						Gewicht 0,28 kg	Material
					Datum	Name	Bodenlager, 1-schalig
				Gezeichnet	04.08.2005	Brill	
				Kontrolliert			
				Norm			
Status	Änderungen	Datum	Name	brinck	Ernst Brinck & Co. GmbH Erkrather Str. 106-110 D-42781 Haan Telefon: +49 (0) 2129-2027 Telefax: +49 (0) 2129-6518 email: info@brinck.de www.brinck.de		Art.-Nr: 3310