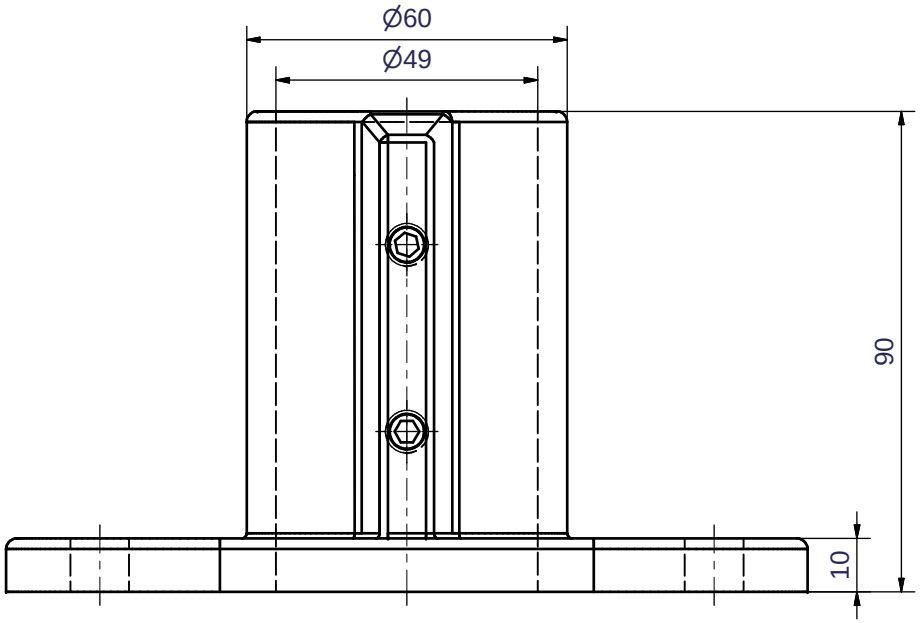

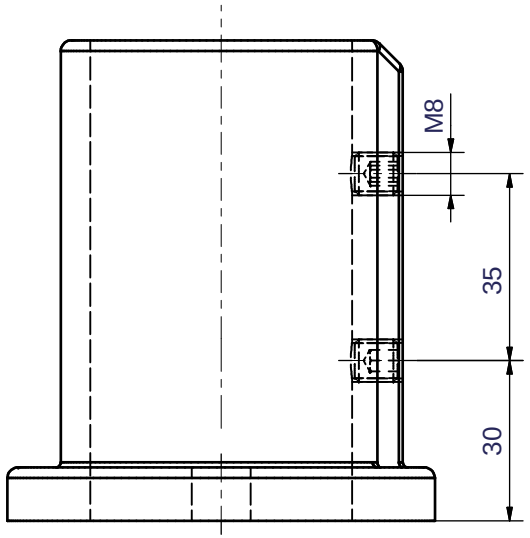

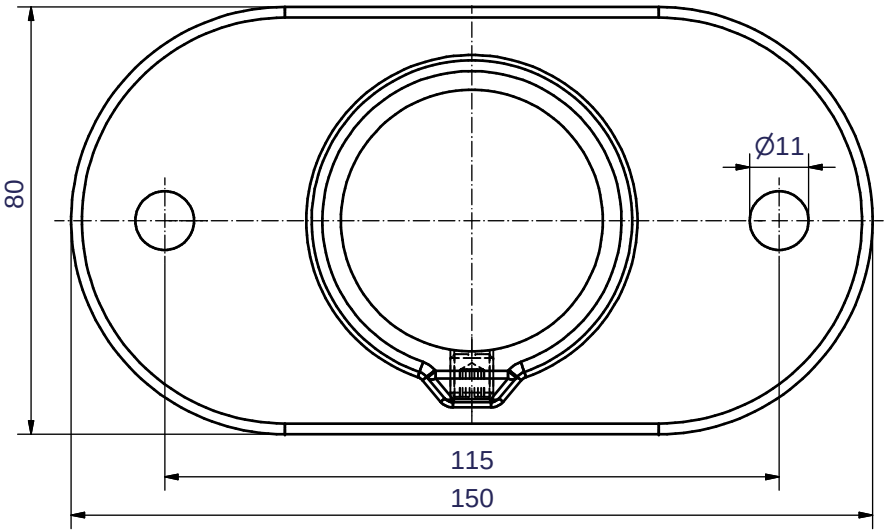

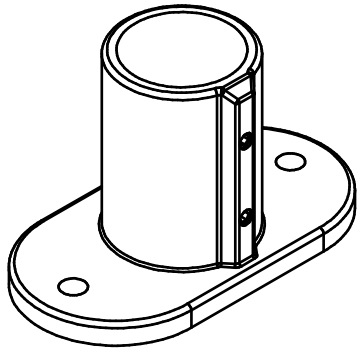

Verwendung	Maße ohne Toleranzangabe nach DIN 2768-1m	Format DIN A3	Maßstab 1:1 / Stück:
			Gewicht 0,46 kg / Material
	Datum	Name	Bodenlager, 1-schalig
Gezeichnet	29.06.2010	Brill	
Kontrolliert			
Norm			
Status / Änderungen / Datum / Name			Art.-Nr.: 5043a

brinck
Ernst Brinck & Co. GmbH
Erkrather Str. 106-110
D-42781 Haan
Telefon: +49 (0) 2129-2027
Telefax: +49 (0) 2129-6518
email: info@brinck.de
www.brinck.de