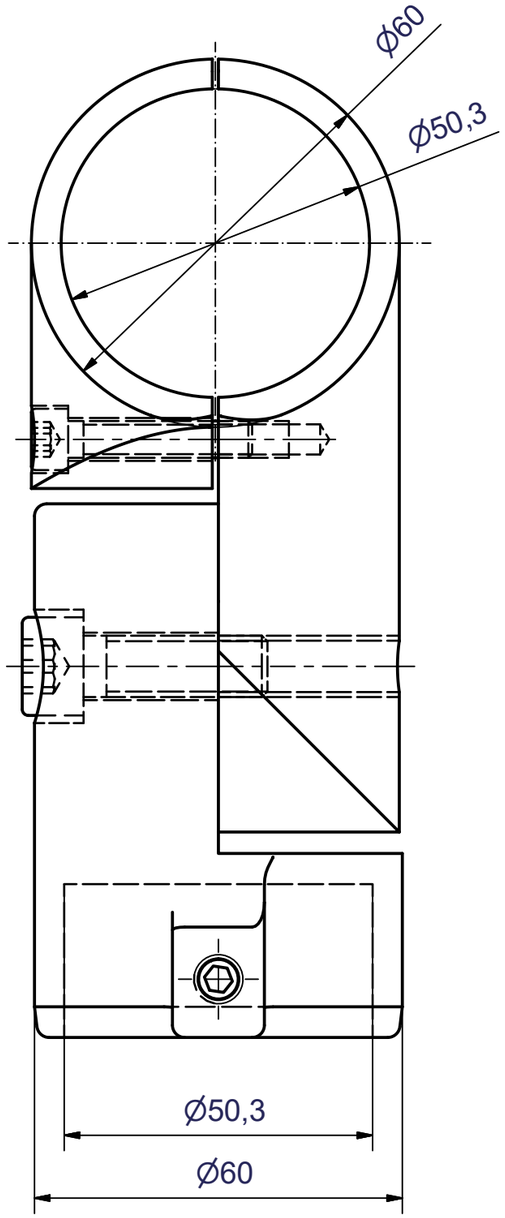

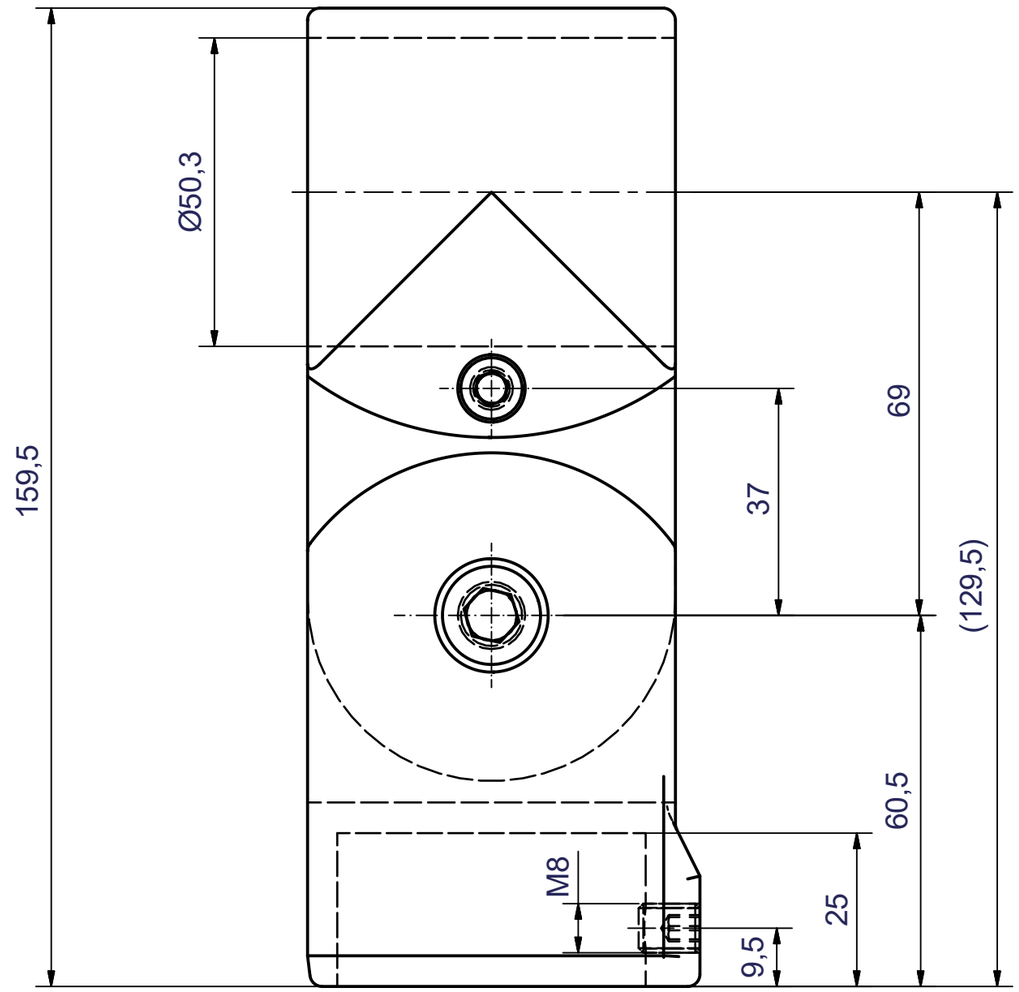

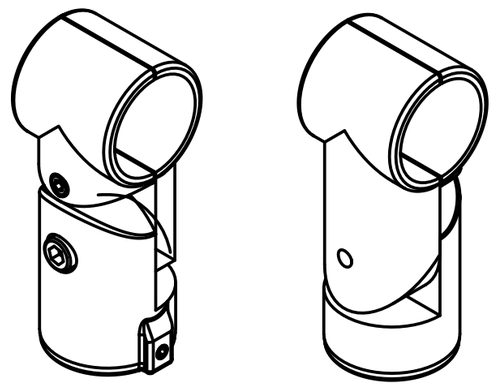

Verwendung	Maße ohne Toleranzangabe nach DIN 2768-1m	Format DIN A3	Maßstab 1:1
			Stück:
			Gewicht 0,678 kg
			Material
	Datum	Name	T-Gelenkverbinder, 2-schalig
Gezeichnet	19.07.2019	Depcik	
Kontrolliert			
Norm			
			Art.-Nr.: 5557
Status / Änderungen / Datum / Name			

brinck